REV. 版本	ECN NO. ECN编号	DATE 日期	DESCRIPTION 内容描述	CHANGE BY 变更人	APPROVED BY 核准
A0	/	19/03/19	NEW RELEASE		JIMMY

规格 Specification:

1.开关型号 Model No.: XB-0323PC-7NT1ZWW-T
2.额定值 Rating:3(3)A 125/250VAC
3.接触电阻 Contact resistance:≤30 mΩ
4.绝缘电阻 Insulation resistance:≥100 MΩ(DC500V/Min)
5.电气寿命 Electronics life:＞10000 cycles
6.操作力 Operation force:400±150gf
7.所有材料符合Rohs要求 All meterials are Rohs compliant

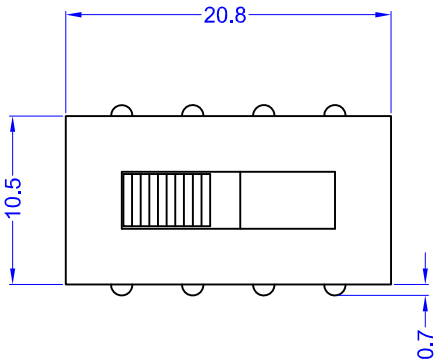

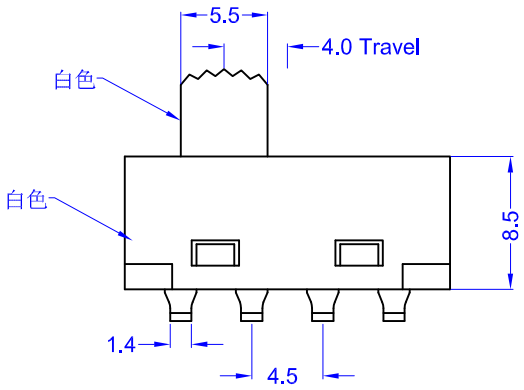

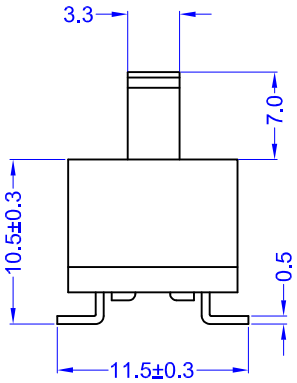

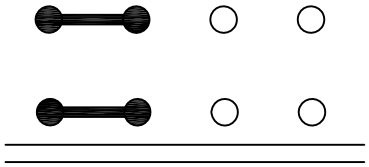

CIRCUIT

XB-0323PC-7NT1ZWW-T
3(3)A 125/250VAC

东莞市溪榜电子有限公司
DONG GUAN XI BANG ELECTRONI CS CO., LTD.

DRAWN BY 制 图	Jimmy	190319	SCALE 比 例	FREE	PRODUCT NAME 产品名称	SLIDE SWITCH
CHECKED BY 核 对	Jimmy	190319	PAGE 页 面	1/1	DESCRIPTION 产品描述	3(3)A 125/250VAC
APPROVED BY 批 准	Jimmy	190319	UNIT 单 位	mm		
TOLERANCE 未标注公差	0 ＜ L ≤ 5	±0.1	PROJECTED 投影		PART NO. 物料编号	XB-0323PC-7NT1ZWW-T
	5 ＜ L ≤ 30	±0.2				
	L ＞ 30	±0.3			SIZE 尺寸 A4	DRAWN NO. 图纸编号 20190319-006
	角度ANGLES∠	±2°				