品名	型号	规格承认书	规格书编号
2.5X3.0 Vertical Flat	XB-TVAF44-015		2021022508
			2/10

5. 外形、结构:

5.1 外形图:

REV(版本)	MARK(标记)	DESCRIPTION(描述)	DATE(日期)	APPROVED(批准)

ROHS Compatible

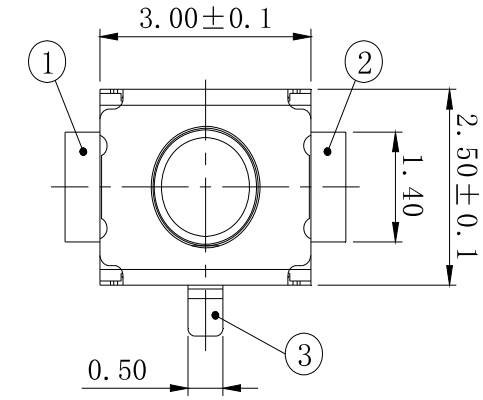

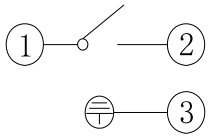

CIRCUIT DIAGRAM

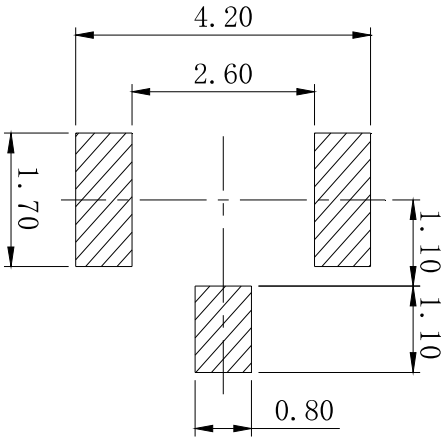

P.C.B LAND DIMENSION

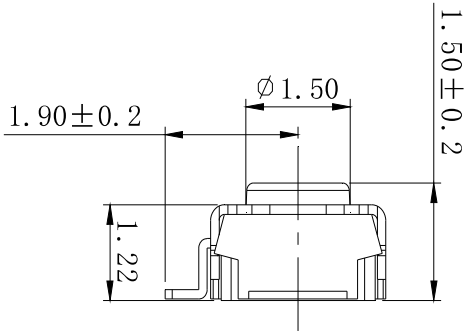

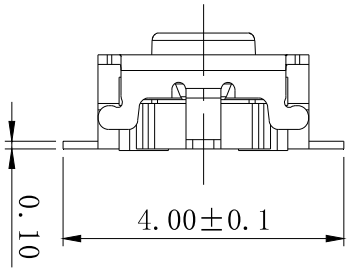

REFERENCE DRAWING

SPECIFICATION

1. Rating:DC 12V 50mA Max
2. Contact resistance: 100mΩ MAX
3. Insulation resistance: 100MΩ Min
4. Dielectric strength: 250VAC/min
5. Operating force: 160gf±50gf
6. Operating life: 200,000 cycles

东莞市溪榜电子有限公司
DONG GUAN XI BANG ELECTRONI CS CO., LTD.

UNSPECIFIED TOLERANCE 未指定的公差		DRAWN 制图	QW.HONG	DATE 日期	2021.02.25	SCALE: 10:1 比例	ITEM 产品类型	TACT SWITCH 轻触开关
ANGULAR(角度)	±0.5°	CHKD 审核	LM.CHAI	DATE 日期	2021.02.25	VIEW: 视图	PART NO 型号	XB-TVAF44-015
16 < L ≤ 63	±0.4							
4 < L ≤ 16	±0.3	APVD 批准	GJ.ZHAO	DATE 日期	2021.02.25	UNIT:mm 单位	DWG.NO 图号	
L ≤ 4	±0.2							