规格书编号 J.SPC.50.55-001	2/10
型号	XB-TVEF20-31-5M
品名	6.2X6.2X3.1 防水凸盖

规格承认书

5. 外形、结构:

5.1 外形图:

REV(版本)	MARK(标记)	DESCRIPTION(描述)	DATE(日期)	APPROVED(批准)

ROHS Compatible

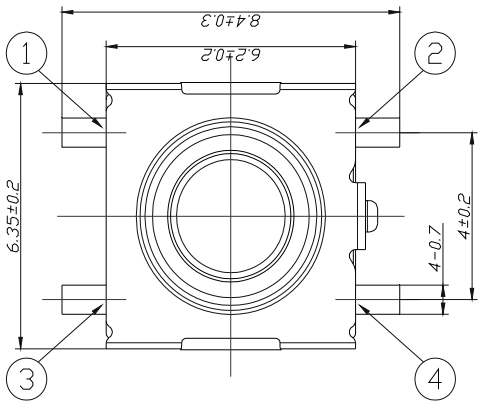

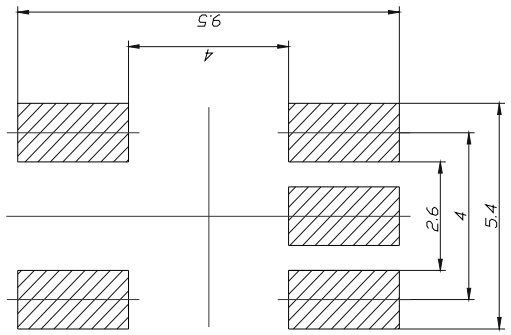

P.C.B LAND DIMENSION

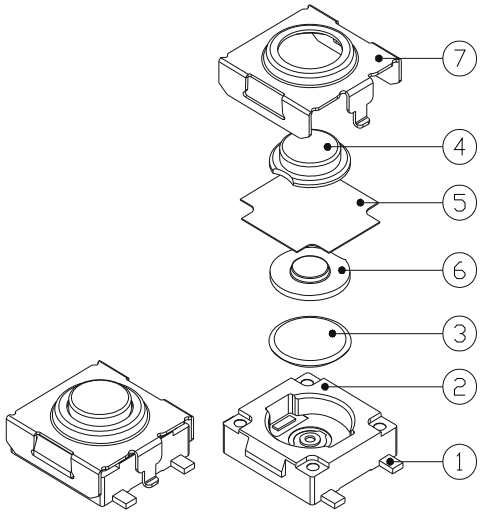

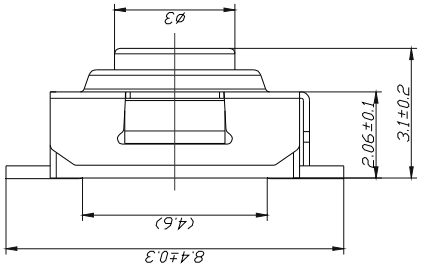

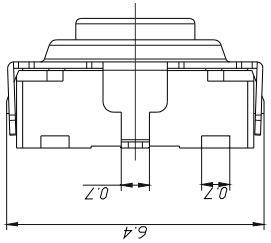

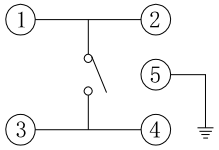

CIRCUIT DIAGRAM

SPECIFICATION

1. Rating:DC 12V 50mA Max
2. Contact resistance: 100mΩ MAX
3. Insulation resistance: 100MΩ Min
4. Dielectric strength: 250VAC/min
5. Operating force: 160gf±50gf
6. Operating life: 100,000 cycles

NO(序号)	PART NAME(部件名)	QTY(数量)	MATERIAL(材料)		REMARK(备注)
7	Cover(盖 板)	1	SUS304		Sn-PLATING
6	Stem(按 钮)	1	PPA 4133		Brown
5	Dust proof rubbe(防尘胶)	1	PI		———
4	Internal Presser(内按钮)	1	PPA 4133		Black
3	Contact Form(弹 片)	1	SUS301		Au-PLATING
2	Housing(基 座)	1	PA6T E430K		Black
1	Terminal(端 子)	1	H65		Ag-PLATING

东莞市溪榜电子有限公司
DONG GUAN XI BANG ELECTRONI CS CO., LTD.

UNSPECIFIED TOLERANCE 未指定的公差		DRAWN 制图	Samwan	DATE 日期	2021.06.18	SCALE: 7:1 比例	ITEM 产品类型	TACT SWITCH 轻触开关
ANGULAR(角度)	±0.5°	CHKD 审核		DATE 日期		VIEW: 视图	PART NO 型号	XB-TVEF20-31-5M
16 < L ≤ 63	±0.4							
4 < L ≤ 16	±0.3	APVD 批准		DATE 日期		UNIT:mm 单位	DWG.NO 图号	
L ≤ 4	±0.2							

DONG GUAN XI BANG ELECTRONI CS CO., LTD.