规格书编号 J.SPC.50.59-000	2/10
型号	XB-TVEM17-026M
品名	6.2X6.2X2.6 IP67

规格承认书

5. 外形、结构:

5.1 外形图:

REV(版本)	MARK(标记)	DESCRIPTION(描述)	DATE(日期)	APPROVED(批准)

ROHS Compatible

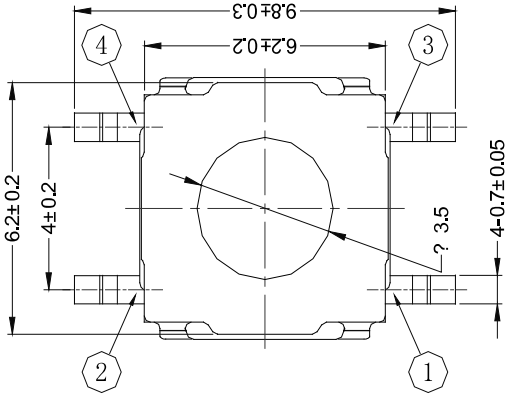

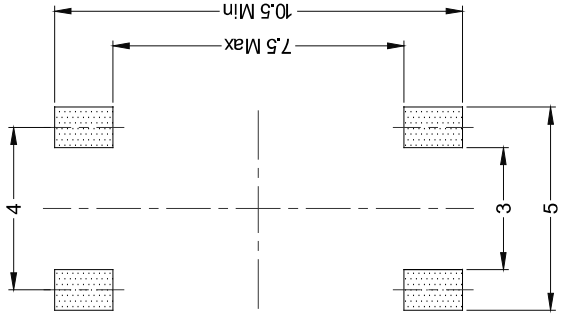

P.C.B LAND DIMENSION
TOP VIEW

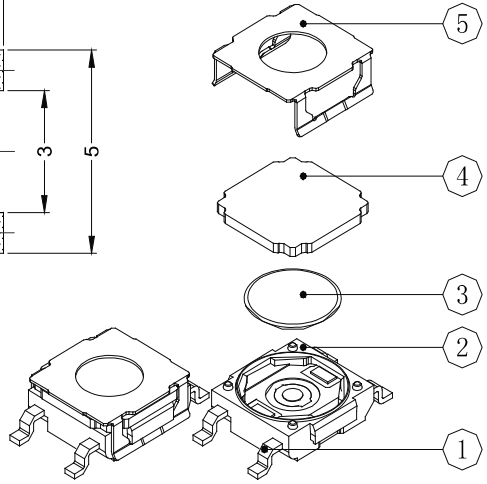

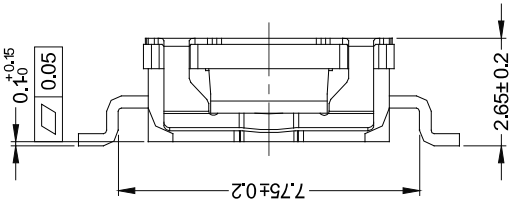

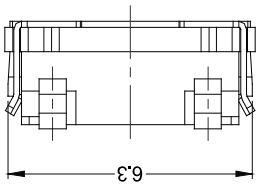

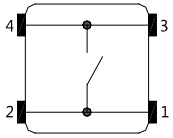

CIRCUIT DIAGRAM

SPECIFICATION
1. Rating:DC 12V 50mA Max
2. Contact resistance: 100mΩ MAX
3. Insulation resistance: 100MΩ Min
4. Dielectric strength: 250VAC/min
5. Operating force: 180gf±50gf
6. Operating life: 300,000 cycles

REFERENCE DRAWING

NO(序号)	PART NAME(部件名)	QTY(数量)	MATERIAL(材料)	REMARK(备注)
5	Cover(盖 板)	1	SUS304	——
4	Plunger(垫 片)	1	RUBBER	Sky Blue
3	Contact Form(弹 片)	1	SUS301	Ag-PLATING
2	Housing(基 座)	1	PA6T E430K	Black
1	Terminal(端 子)	1	H65	Ag-PLATING

东莞市溪榜电子有限公司
DONG GUAN XI BANG ELECTRONI CS CO., LTD.

UNSPECIFIED TOLERANCE 未指定的公差	
ANGULAR(角度)	±0.5°
16 < L ≤ 63	±0.4
4 < L ≤ 16	±0.3
L ≤ 4	±0.2

DRAWN 制图	Samwan	DATE 日期	2021.07.02	SCALE: 7:1 比例	ITEM 产品类型	轻触开关 TACT SWITCH
CHKD 审核		DATE 日期		VIEW: 视图	PART NO 型号	XB-TVEM17-026M
APVD 批准		DATE 日期		UNIT:mm 单位	DWG.NO 图号	

DONG GUAN XI BANG ELECTRONI CS CO., LTD.