由 Autodesk 教育版产品制作

RoHS	◀
REACH	

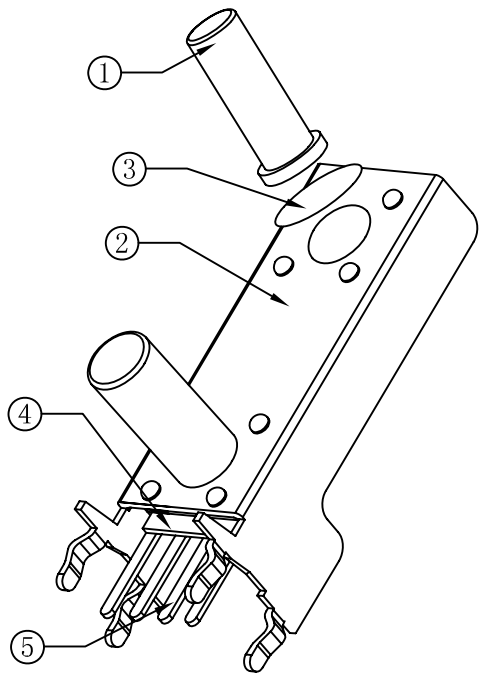

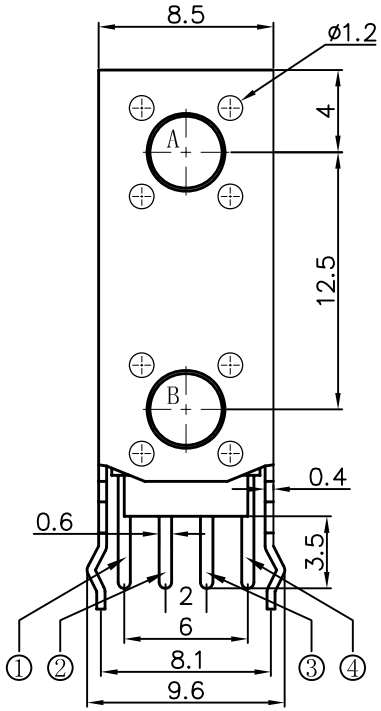

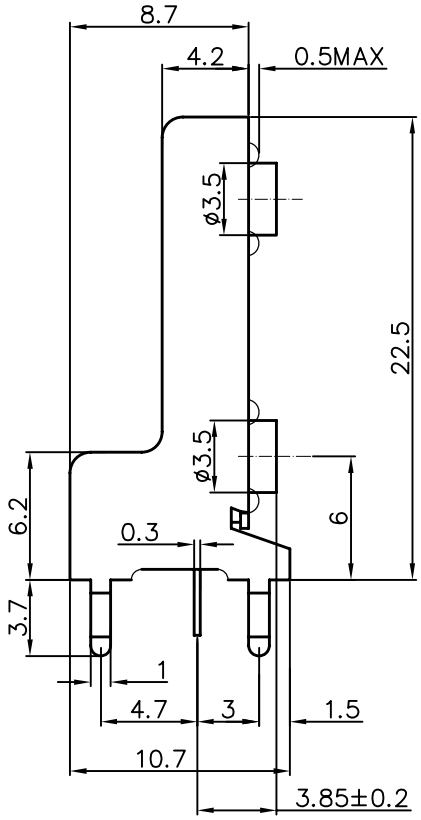

上按钮	13.85	15.0	ø3.0
	11.85	13.0	ø3.0
	5.85	7.0	ø3.3
	3.85	5.0	ø3.5 ◀
	3.15	4.3	ø3.5
下按钮	13.85	15.0	ø3.0
	11.85	13.0	ø3.0
	4.85	6.0	ø3.3
	3.85	5.0	ø3.5 ◀
	3.15	4.3	ø3.5
	高度L(mm)	帽头H(mm)	直径A(mm)

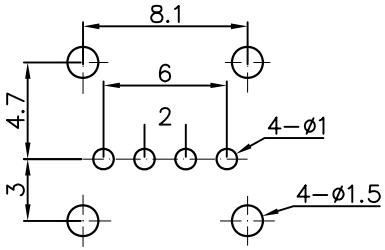

PCB线路板安装图(±0.1)

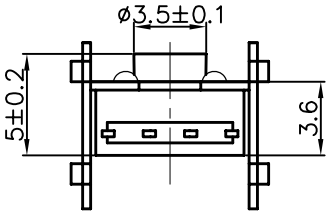

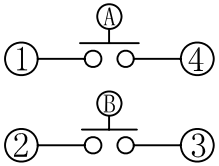

电路图

序号	零件名称	材料规格	表面处理	数量	备注
5	接触脚	黄铜 t=0.3	镀银	1	
4	基座	PPA 黑色	——	1	
3	簧片	复合银		2	
2	支架	冷轧钢带	铜锡	1	
1	按钮	PPA 黑色	——	2	

技术参数：

1. 做用温度：-25～+85℃；
2. 额定负荷：DC 12V 50mA；
3. 接触电阻：≤50mΩ；
4. 绝缘电阻：≥100MΩ；
5. 耐　　压：AC250V(50Hz)/min；
6. 动 作 力：180g±50g；
7. 使用寿命：100000次；
8. 未注尺寸公差参照下面表格。

未注尺寸公差(mm)			
0～3	±0.05	±0.10	±0.20
>3～6	±0.05	±0.10	±0.30
>6～30	±0.10	±0.20	±0.50
>30～120	±0.15	±0.30	±0.80
角　度		±1°	

设　计	
审　核	
标准化	
批　准	

图面	A4
单位	MM
比例	1:1
重量	
页码	1/1
版次	A/0

产品名称:轻触开关

产品名称： XB-TS-06G-04

产品规格：

东莞市溪榜电子有限公司
DONG GUAN XI BANG ELECTRONI CS CO., LTD.

由 Autodesk 教育版产品制作