REV	DESCRIPTION	DESIGNER	DATE

自由公差		
区分	类别	公差
0	<0.5	±0.10
0.50	<5	±0.15
5.0	<10	±0.20
10.0	<20	±0.30
20.0	<50	±0.40
未标注R角		R0.2
未标注角度公差		±1°

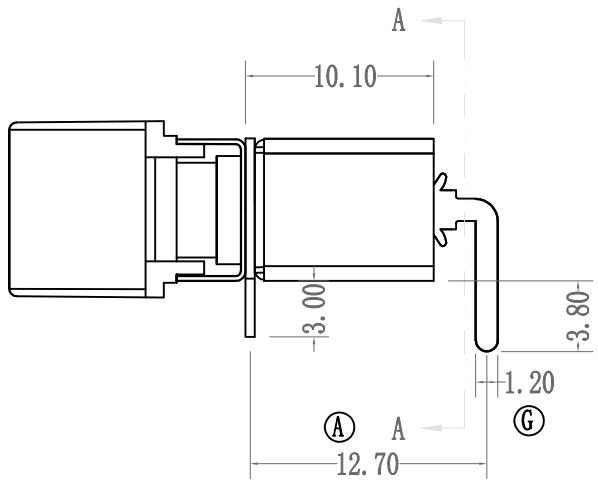

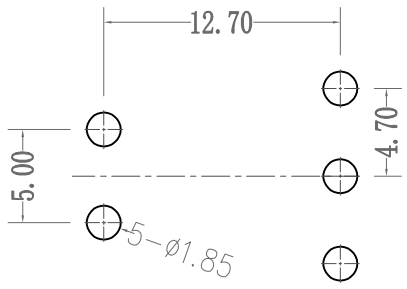

PC安装

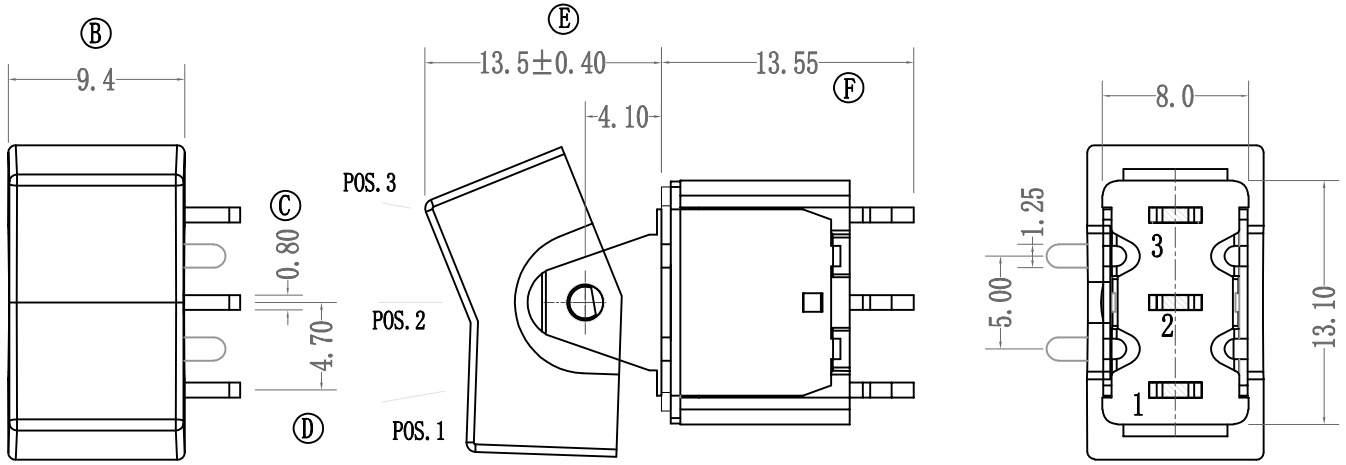

认证：UL CQC ENEC CULUS

A-A剖面

按钮位置及导通端子示意图

Model NO.	POS.1	POS.2	POS.3
103	ON	OFF	ON
SCHEMATIC	1 2 3	OPEN	1 2 3

SCALE	1:1		UNIT: mm
CKD		DWN	黄泳何
APVD		DATE	2018-8-3

标注:Ⓐ-Ⓖ为重点检测尺寸

NO	NAME	MATERIAL	QTY	FINISHING	NO	NAME	MATERIAL	QTY	FINISHING
1	按钮	PA66	1	黑色	7	动触片	红铜	1	镀银
2	轴套	黄铜	1	镀铬	8	端子	H65	1	镀银
3	铁盖	SUS	1	本色	9	边端子	红铜	2	镀银
4	弹簧	碳钢	1	黑色	10	基座	PPA	1	红色
5	摆杆	SPCC	1	镀镍	11	支架	SUS	1	镀银
6	滑块	铁氟龙	1	本色	12				

SPECIFICATION NO.	
TITLE	Miniature Rocker And Lever Switch
PART NO.	XB-MR-1-103-A03-0003-RS
MATERIAL NO.	

东莞市溪榜电子有限公司
DONG GUAN XI BANG ELECTRONI CS CO., LTD.