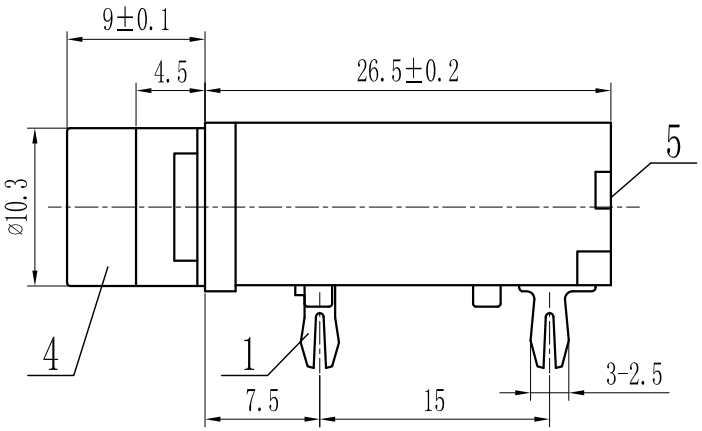

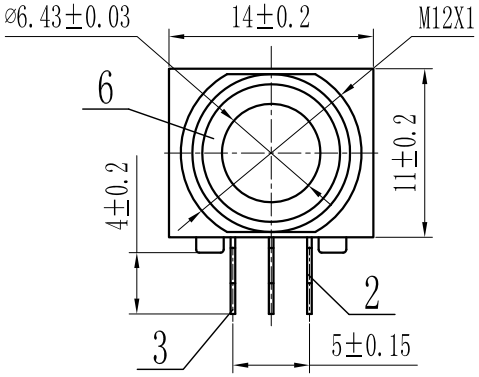

主要技术特性要求：

1.使用条件：

环境温度：-25～70℃

相对湿度：90%（40℃）

2.额定负荷：30V DC 1.0A

3.接触电阻：≤30mΩ

4.绝缘电阻：≥100MΩ

5.耐　　压：AC500V（50Hz）1min

6.插 拔 力：5～30N

7.寿　　命：5000次

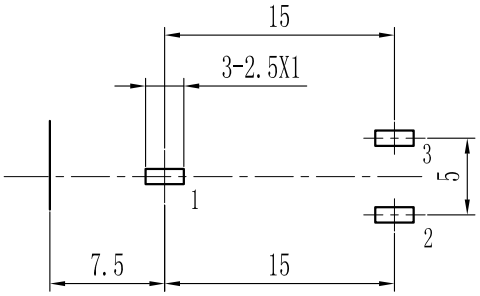

P.C.B LAYOUT(TOP VIEW)

Tolerance:±0.05

Electrical schematic

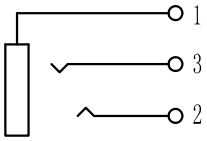

序号	零件料号	名　称	材　　料	数量	镀层/颜色	备　注
6		铜 套	黄铜H59	1	镀铜锡	RoHS Compliant
5		后 盖	PBT	1	红色	
4		塑 座	PBT	1	黑色	
3		3号针	磷铜QSn6.5-0.1	1	镀银	
2		2号针	磷铜QSn6.5-0.1	1	镀银	
1		1号针	磷铜QSn6.5-0.1	1	镀银	

东莞市溪榜电子有限公司

DONG GUAN XI BANG ELECTRONI CS CO., LTD.

变更单号	版 本	日 期	内 容 描 述	变 更	审 核	批 准	未 注 公 差	
							角 度	±5°
							>30～	±0.45
							>10～30	±0.35
	A/0						～10	±0.25

CK-6.35插座 外 形 图

设计	LCB			产品型号	XB-CK-6.35-309-9
审核	XSH			产品料号	
批准	LWS				
比例	1:1	单位	mm	页码	1 OF 1

A4