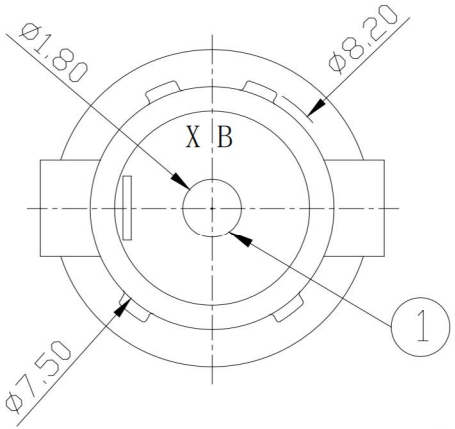

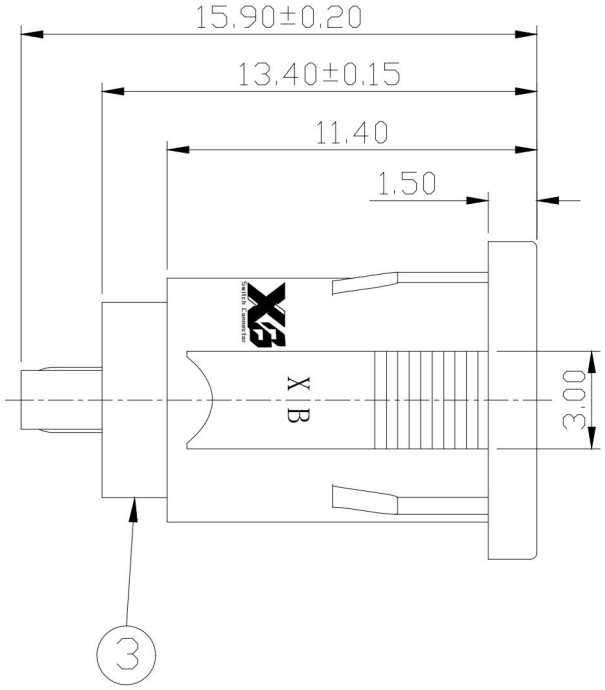

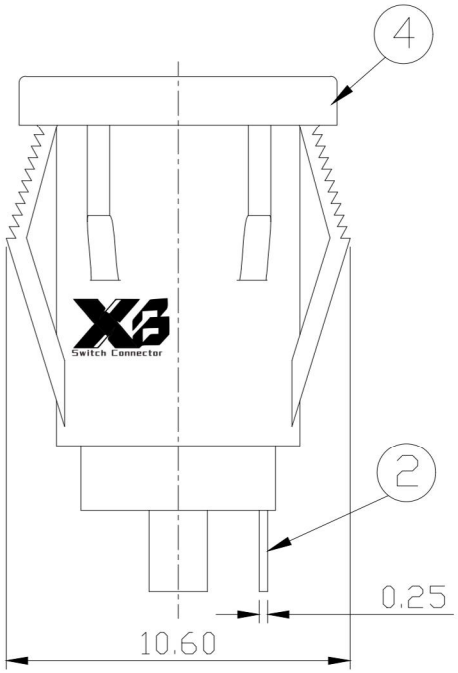

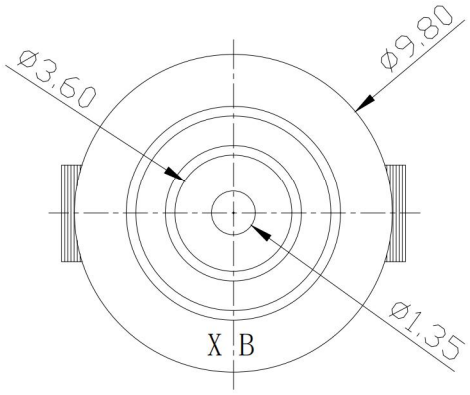

ROHS

SPECIFICATION

1.Rating ：DC 12V 30V，3.0A 5.0A
2.Contact resistance：≤30mΩ
3.Insulation resistance：≥100MΩ
4.Withstand voltage：500VAC
5.Insertion and extraction force：3-20N
6.life test：5,000 cycles

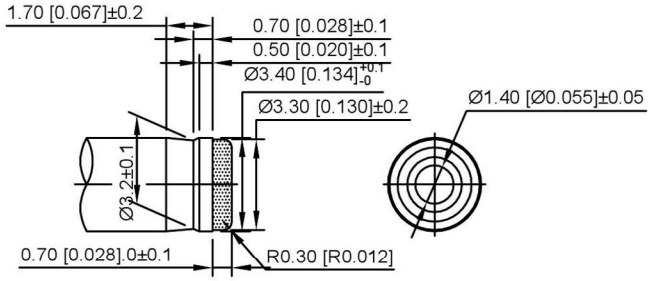

DC PLUG-REF

SCHEMATIC	1	
	2	
CENTER PIN	ϕ1.0 mm	
	ϕ1.3 mm	

序号	零件名称	编 号	材 料	电 镀	数 量	备 注
4	基 座	XB-DC-083KS-04	PA66	铜 锡	1	
3	铜 套	XB-DC-083KS-03	黄铜棒 H59	镀 镍	1	
2	弹 片	XB-DC-083KS-02	磷铜 C5191 T=0.25	铜 锡	1	
1	圆 针	XB-DC-083KS-01	黄铜棒 H62		1	黑

Switch Connector

东莞市溪榜电子有限公司
DONG GUAN XI BANG ELECTRONICS CO.,LTD

TITLE : XB DC Power Jack

MODEL : XB-DC-083KS DC插座圆形卡扣安装 内径3.6*1.35

UNIT : MM	DWN.	ZENQ. CHEN	DATE		
SCALE : 3 : 1	CHK'D	DONG. PANG	DATE		
VERSION 01	APPD.	FEI. LONG. HE	DATE		

TOLERANCE
<=1.5mm ± 0.1
> 1.5mm ± 0.2
>=10.0mm ± 0.3

ANGLE TOL
± 2°

NO.	PART NAME	MATERIAL	QTY.	FINISHING
6	PIN	BRASS	1	Ni PLATED
5	TERMINAL	BRASS STRIP t=0.3	1	Ag PLATED
4	SPRING TERMINAL C	PBS STRIP t=0.25	1	Ag PLATED
3	TERMINAL B	BRASS STRIP t=0.3	1	Ag PLATED
2	TERMINAL A	BRASS STRIP t=0.3	1	Ag PLATED
1	HOUSING	PBT UL94-V0	1	BLACK